MARQUESINA DE AUTOBUS

Modelo VELA

MARTÍN MENA®
DESIGNED AND MANUFACTURED IN SPAIN (EU)

REPRESENTACIONES MARTÍN MENA SL
Reverendo José Noguera, 3-34 · 46017-Valencia
Tel.: 676 815 731
info@martinmena.es
www.martinmena.es

1. INTRODUCCCION

Las marquesinas de autobús fabricadas por MARTÍN MENA® DESIGNED AND MANUFACTURED IN SPAIN (EU) están diseñadas para proteger al viajero de las inclemencias del tiempo, embelleciendo a la vez el entorno donde se instalan, por lo que constituyen un mobiliario urbano idóneo para su ciudad y cómodo para los usuarios del transporte público.

Están fabricadas con materiales de gran calidad, con elevadas propiedades resistentes de forma que el conjunto es un producto de diseño innovador, que posee una elevada belleza estética y es fácilmente integrable en todos los entornos urbanos.

Fig. 1. Marquesina de autobús Vela sin mupi.

Existe además la posibilidad de colocar **Mupis Publicitarios**, para mostrar todo tipo de publicidad estática, ya que poseen un espacio publicitario de dimensiones normalizadas y perfecta visibilidad, tanto de día como de noche.

Fig. . Marquesina de autobús Velacon mupi e iluminacion.

Las marquesinas están constituidas básicamente por los siguientes elementos:

- **ESTRUCTURA SOPORTE PRINCIPAL:**

Se fabrican dos versiones según para la ubicación de estas marquesinas.

a) **Modelo para interior**
Con estructura y techo fabricados íntegramente en acero al carbono.

b) **Modelo para costa**
Fabricada íntegramente con estructura y techos en aluminio lacado y acero inoxidable alto brillo.

Ambos están compuestos por una U en forma de portería con un perfil cuadrado de 175x3 mm en acero al carbono y 175x4 mm. en extrusión de aluminio 6063 lacado que forma la parte principal de la estructura.

Complementan estos apoyos cuatro tubos de acero inoxidable brillo de 80x2 mm. con reducciones en ambos extremos llevando en cada uno tuerca integrada y placa de anclaje. Sobre ellos se adapta el banco también diseñado íntegramente en acero inoxidable igual para ambas versiones.

- **APOYO ISQUIATICO**

Conformado por dos tubos de 73x2 mm es opcional en cada modelo, siempre se fabricara en acero inoxidable brillo.

- **ESTRUCTURA DEL TECHO:**

La estructura se fabrica con perfil de aluminio debidamente conformado y curvado para cumplir con el diseño que se solicita en este modelo y la forman dos barras longitudinales de perfil de aluminio curvado y dos transversales rectas en los extremos que le dan la forma de ovalo truncado.

Estos cuatro perfiles van soldados en sus extremos formando la figura del techo original de este modelo.

En este marco van ubicados los puntos de anclaje para unir con la U de la estructura principal y los postes que forman las columnas.

Como cubierta del techo se instala panel sándwich de 30 mm formado con chapa pre lacada de 0,6 mm y espuma de poliuretano. Este material aparte de dar sombra tiene una gran capacidad de aislamiento lo que produce un estar agradable en este habitad.

El acoplamiento y unión con la demás estructura se hace mediante tornillería de acero inoxidable.

- BANCO:

El banco está fabricado con cinco tubos de 40x40 en acero inoxidable brillo curvado y soldados al soporte que irá atornillado a dos de los tubos que forman las columnas. Está acoplado a dos tubos soporte del techo mediante dos plantillas conformadas de acero inoxidable y tornillería inviolable.

Tiene una forma curvada acorde con estética de la marquesina y tiene la posibilidad de alargarse en la longitud de la marquesina, esta medida inicial es para dar cabida del máximo público en el interior de la marquesina. El banco se puede instalar indiferentemente a izquierda o derecha dependiendo si se instala el apoyo isquiático.

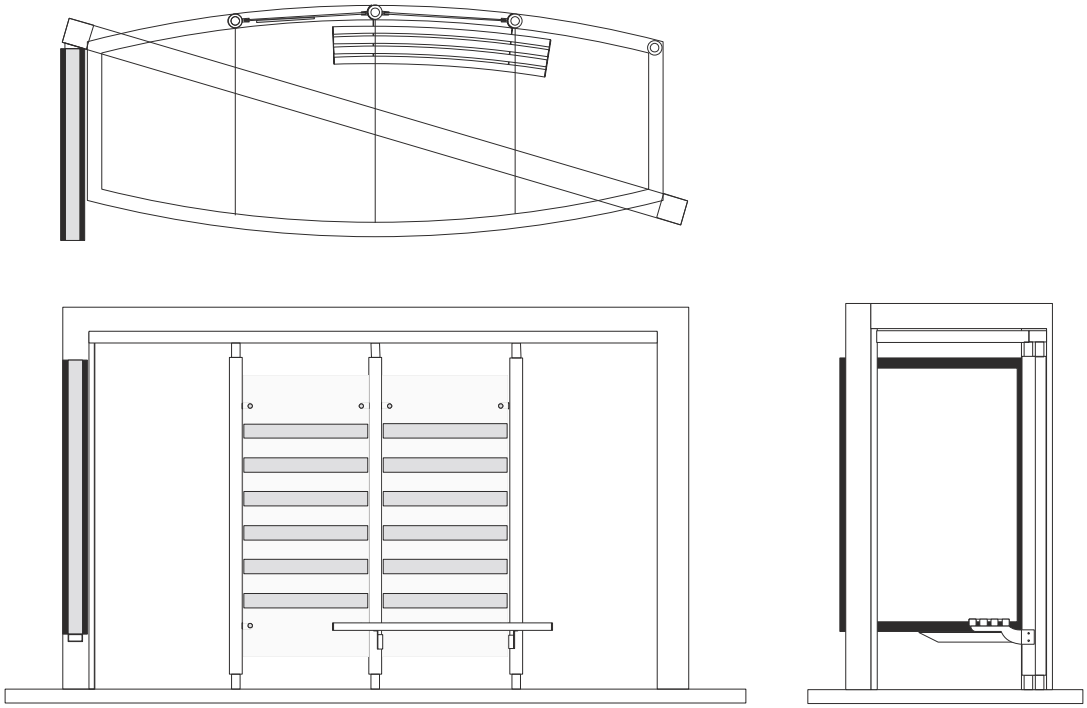

3. ANALISIS ESTRUCTURAL

El diseño estructural de las marquesinas se ha realizado de forma que puedan soportar las solicitaciones a las cuales se encuentran sometidas.

Las cargas que actúan sobre la superficie expuesta de la marquesina (principalmente cargas de viento), dan lugar a unos esfuerzos que se transmiten a los tubos transversales y a las columnas, debiendo poseer estos elementos las características

mecánicas y dimensiones necesarias para absorberlos y transmitir estas acciones a la cimentación.

Las propiedades geométricas y mecánicas finalmente adoptadas son las que resultan de la aplicación de la norma NBE-EA-95 “Estructuras de acero en Edificación”.

Las acciones que solicitan las marquesinas y que dependen de la ubicación geográfica de las mismas, son las adoptadas según las prescripciones de la norma NBE-AE-88 “Acciones en la Edificación”.

En cuanto a las acciones sísmicas se aplica la norma de “Construcción Sismorresistente: Parte General y Edificación”, NCSE-94.

4. ANCLAJE Y CIMENTACION

La cimentación se efectuará mediante unas zapatas sobre las cuales se sitúan las placas de anclaje y a las que fiaremos las placas base de la marquesina mediante tuercas y arandelas.

Las dimensiones de las zapatas y tipo de hormigón a utilizar resultan por cálculo teniendo en cuenta las prescripciones de la norma EHE, “Instrucción de hormigón estructural”.

Se proponen dos zapatas de dimensiones 75x75x75cm con armadura inferior para la U y 40x40x40 para los postes, siendo el tipo de hormigón a utilizar HA-25, teniendo en cuenta unas condiciones optimas en cuanto a resistencia del terreno dónde se ubica la marquesina.

- PLACA BASE:

Placa de **acero** situada en la base de las columnas para su unión con la placa de anclaje dispuesta en la cimentación.

- PLACA DE ANCLAJE:

Placa de **acero** cincada, con cuatro pernos de anclaje, mediante la cual se fija este mobiliario al suelo con arandelas y tuercas.

- GALGA O UTIL PARA INSTALAR PLACAS

Recomendamos la adquisición de una galga para instalar las placas de anclaje con total precisión tanto en distancia como en altura consiguiendo con ella una instalación fácil y perfecta.

- PLANO DE INSTALACIÓN (Para alinear con acera):

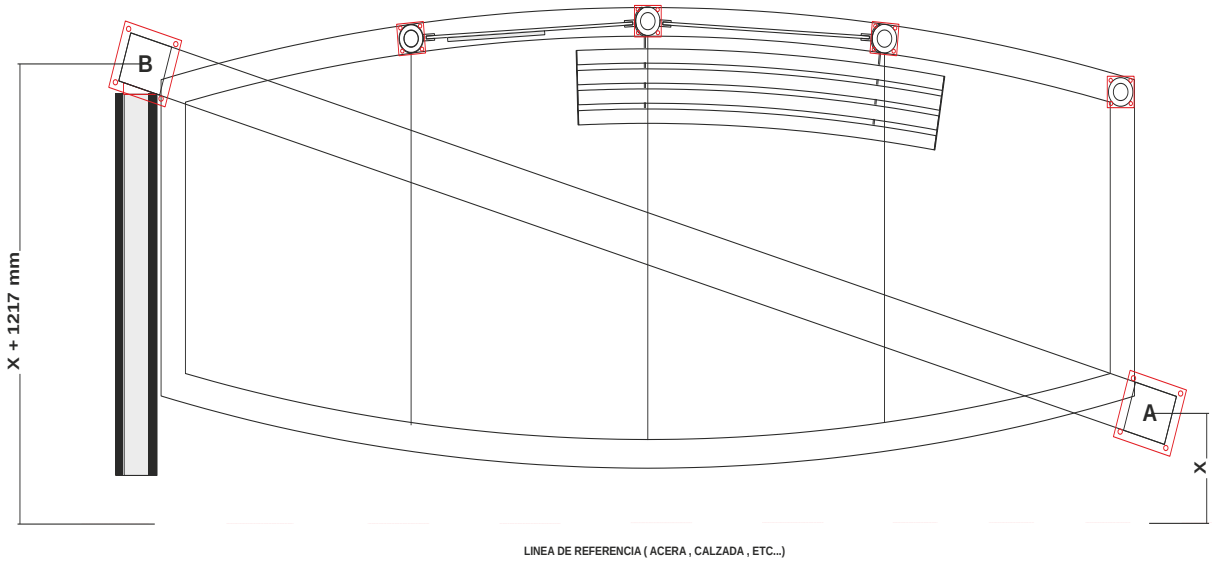

Nota: A la distancia de la acera que se ponga el punto **A** se le ha de sumar 1.217 mm para obtener el punto **B**

5. VENTAJAS QUE OFRECE.

La marquesina modelo VELA ofrece las mejores ventajas para su instalación:

- Esta fabricado con material de primera calidad garantizado anticorrosión en zonas costeras.
- Estéticamente es una marquesina de líneas vanguardistas que rompe con todo lo que hay instalado en la actualidad.
- Es una marquesina 100% funcional ya que realmente cumple la función para las que están destinadas. Son cómodas y realmente consiguen atenuar el calor en el verano al estar bien ventiladas y aisladas del sol.
- Se le pueden adaptar cualquier elemento que se requiera como puede ser tablón de horarios y anuncios.
- Cumple con toda la normativa de accesibilidad para las personas discapacitadas.

Por todo ello la recomendamos como un excelente producto para “vestir su ciudad”.