PAPELERA DE PRESELECCIÓN

REF. 1000-2R

SERIE URBAN

*Consultar otros colores y acabados

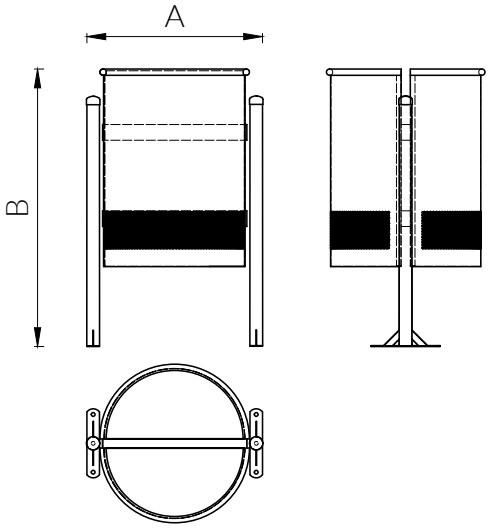

- Papelera para preselección de 2 residuos
- Fabricada en chapa de acero al carbono, cincada y pintada con pintura epoxi secada al horno
- Con dos cubetas fijas semicirculares, pintadas del color correspondiente al residuo al que van destinadas
- Anclaje al pavimento mediante tornillos

Opcional:

- Rotulación mediante vinilos indicativos de los residuos a los que va destinada la papelera
- Perforación decorativa mediante punzonado o láser, personalizable
- Colores de la papelera y de residuos a petición del cliente

Referencia	Residuos	Medidas Ax B (cm)	Litros	Materiales
1000-2R	2	Ø 54 x 90	2 x 50	Acero al carbono cincado y pintado