Contenedores 2 Ruedas MGB 240 Litros

Datos técnicos

Capacidad	240 Litros
Peso	13kg.(Aproximadamente)
Peso máximo permitido	110 kg
Material	Polietileno inyectado de alta densidad (HPDE) estabilizado contra rayos ultravioletas
Ruedas	Dos ruedas de 200 mm de diámetro con eje fabricado en acero resistente a la corrosión
Fijación del cuerpo a la tapa	Dos pivotes en plástico
Certificaciones	EN 840, RAL GZ 951/1

Nota: El producto no contiene sustancias de las listas SVHC de la Agencia Europea de Sustancias Químicas (ECHA)

2 R. 240 L

Esquema y dimensiones

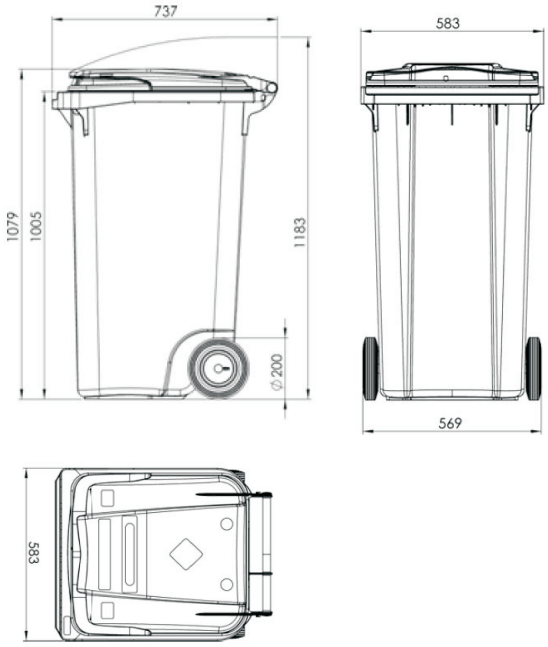

Calidad
Eficiencia
Economía

Opciones

. Apertura por pedal
. Cerradura triangular
. Boca para Papel
. Boca para Envases
. Boca para Vidrio
. Elevación por parte frontal
. Cerradura de gravedad
. Cerradura Triangular

FT003/5 – Enero 2013

Produto: